Pozwala na wykonanie wszystkich podstawowych napraw, takich jak wymiana dętki, usuwanie luzów, regulacja przerzutek, hamulców itd. Umożliwia podwieszenie roweru, co ułatwia dostęp do podzespołów. Posiada specjalną konstrukcje chroniącą narzędzia przed działaniem czynników atmosferycznych. Podatne na uszkodzenia elementy zabezpieczone są wytrzymałym tworzywem.

VENAG TOOLBOX

Numer katalogowy: SN.01

KONSTRUKCJA

- Ocynk + malowanie proszkowe w dowolnym kolorze z palety RAL
- Stal nierdzewna

MONTAŻ

- Montaż za pomocą kotew stalowych w fundamencie betonowym

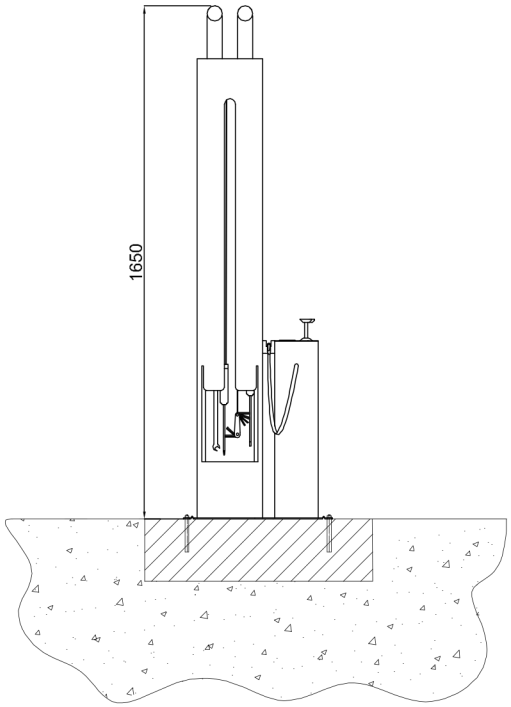

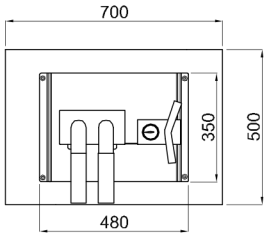

WYPOSAŻENIE

- Pompka uniwersalna 10 bar umożliwia pompowanie wszystkich rodzajów wentyli posiada wbudowany Manometr
- Zestaw sprawdzonych, markowych narzędzi zabezpieczonych za pomocą linek ze stali nierdzewnej pokrytych PCV
- Wkrętak krzyżowy
- Wkrętak płaski
- Wkrętak Torx T25
- Klucz nastawny
- Klucz płaski 8x9mm, 13 x 15mm
- Zestaw kluczy imbusowych w rękojeści 2 - 8
- Łyżki do opon z tworzywa (eliminują ryzyko uszkodzenia obręczy)
- Nakrętki antykradzieżowe wraz z kluczem patentowym - opcjonalnie