HELSINKI

Numer katalogowy: SR.211

KONSTRUKCJA

- Dostępny profil:
  50×30mm
- Umożliwia zabezpieczenie rowerów za pomocą łańcucha, linki, zapięcia typu U-lock oraz innych popularnych zapięć
- Gwarantuje stabilne podparcie dla dwóch rowerów
- Posiada ozdobny element drewniany zapobiegający ocieraniu ramy roweru o konstrukcje stalową stojaka – wysokość 2 cm

MONTAŻ

- Za pomocą zabetonowania nóg stojaka w fundamencie betonowym
- Za pomocą kotew stalowych dwurozporowych (do stosowania tylko w twardych i solidnych podłożach)

WYKOŃCZENIE

- Stal nierdzewna szlifowana lub polerowana
- Stal czarna ocynkowana ogniowo
- Stal czarna ocynkowana ogniowo i malowana proszkowo na wybrany kolor z palety RAL

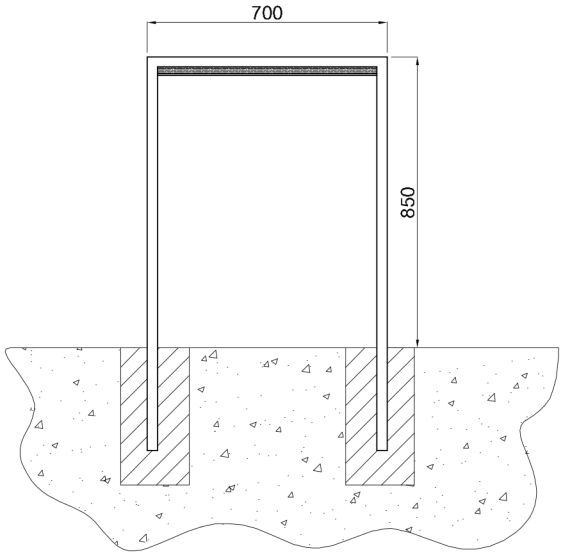

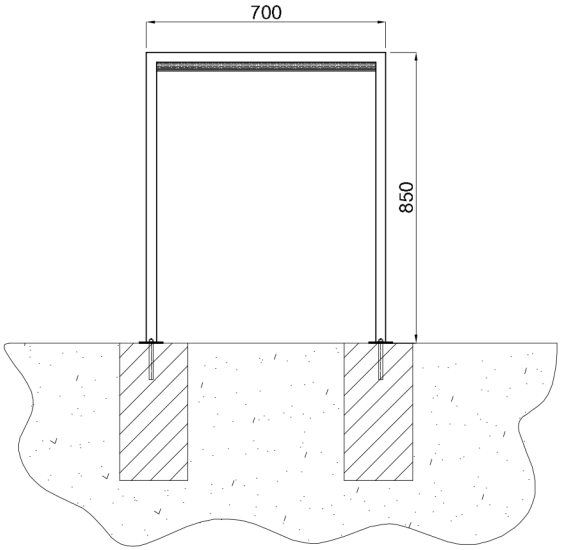

www.venag.pl • +48 607 644 044 • biuro@venag.pl